Ficha técnica:
CERRADURA PARA CANDADO

Cerradura de acero para taquilla Y para candado con arco de hasta Ø8mm. Mano derecha. Alta seguridad.

FICHA TÉCNICA: CERRADURA CANDADO Ø8
CÓDIGO: 8302711-8302811
DESCRIPCIÓN: CERRADURA CANDADO Ø8
MATERIAL: CERRADURA DE ZAMAK Y LENGÜETA DE ACERO
ACABADO: CROMADO
EMBALAJE: CAJA DE 1 UNIDAD

DATOS TÉCNICOS:
- Giro 180º
- Candado arco Ø8mm.
- 60.000 ciclos según directrices LGA
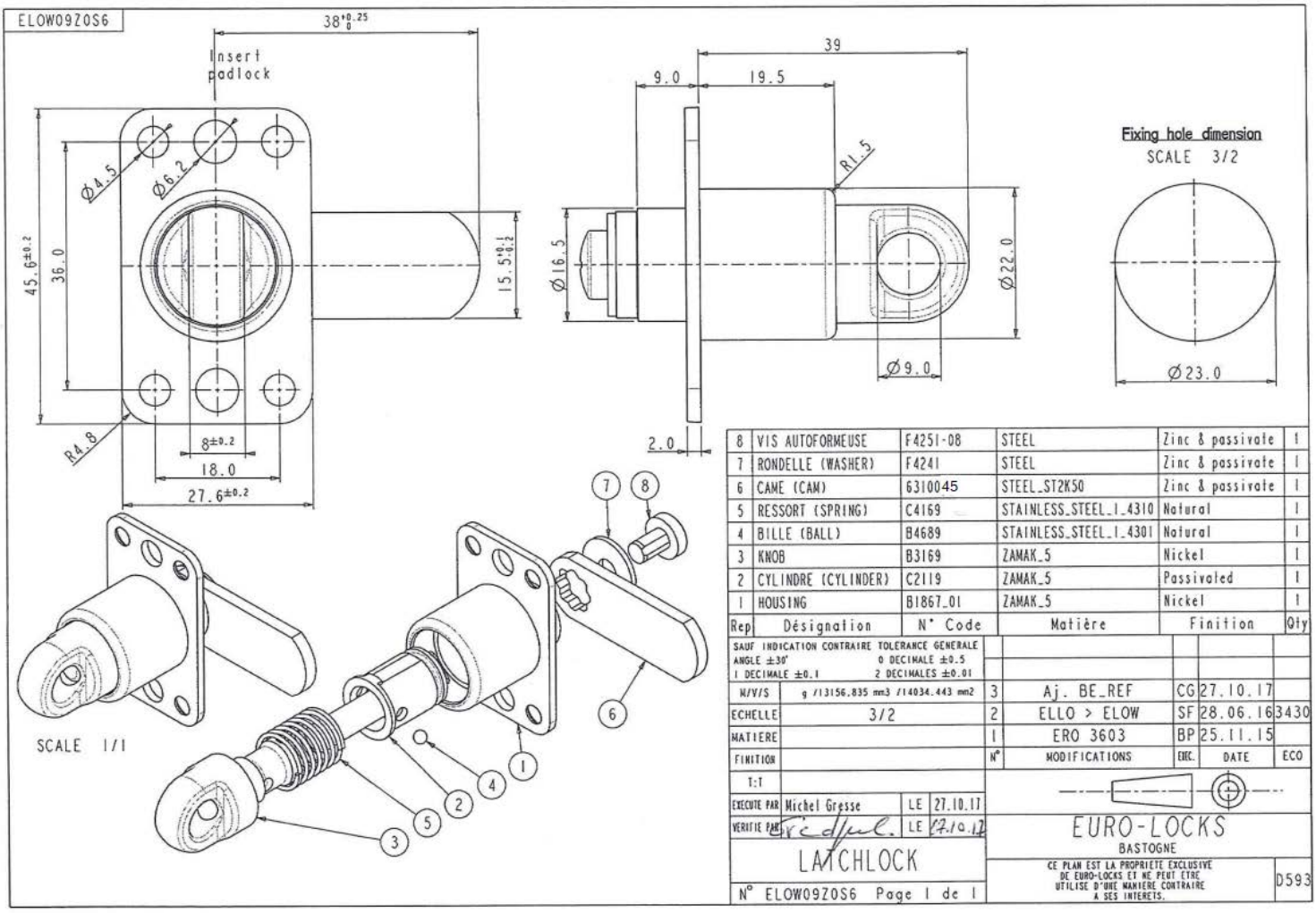
MANTENIMIENTO:
No utilizar detergentes con contenido en cloro, tales como lejía, salfuman, etc.